FAR flow evolution

Codice Dianflex: 321-2279

compactFAR

DEFANGATORE ULTRACOMPATTO CON ATTACCHI IN LINEA

ART.2279

compactFAR

Defangatore ultracompatto per impianti termici completo di magnete per l'eliminazione delle particelle ferrose.

- Attacchi alle tubazioni: 3/4" F - F
- Finitura: Bianco - cromata
- Cartuccia e magnete estraibili
- Rubinetto di scarico
- Tubo rame ø18 con attacco 3/4"
- Patent pending

1 DESCRIZIONE

Il defangatore COMPACTFAR è un dispositivo appositamente studiato e progettato per l'installazione su caldaie domestiche.

Al suo interno è presente una cartuccia filtrante che separa dall'acqua le impurità presenti nelle tubazioni degli impianti di riscaldamento che potrebbero provocare rotture e malfunzionamenti della caldaia. Nella parte inferiore è presente un inserto magnetico che rende il defangatore COMPACTFAR particolarmente adatto per l'installazione su impianti in cui vi è una maggiore concentrazione di particelle ferrose, incrostazioni e detriti dovuti alla corrosione. I sedimenti si depositano sul fondo della camera per poi essere eliminati tramite l'apertura di un rubinetto di scarico.

2 PRINCIPIO DI FUNZIONAMENTO E PARTICOLARI COSTRUTTIVI

Come si può osservare nelle figure, la presenza delle barre verticali serve ad occupare nella direzione del fluido più spazio possibile, in modo da garantire un impatto frontale per la particella di impurità trasportata dal fluido. La presenza delle alette consente di creare delle piccole inversioni del moto del fluido, che lo rallentano ulteriormente favorendo così la precipitazione verso il basso per la gravità. L'inserto magnetico offre un'ulteriore vantaggio nella rimozione delle particelle ferrose presenti soprattutto negli impianti datati, soggetti a corrosione, in cui vi è un'alta concentrazione di fanghi.

Sezione della cartuccia con evidenziato il moto dell'acqua (freccia azzurra) e delle impurità (frecce nere).

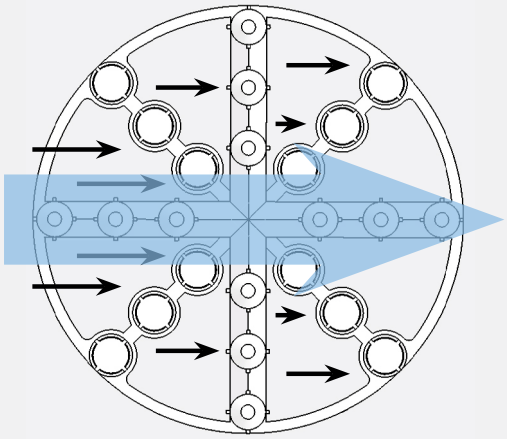

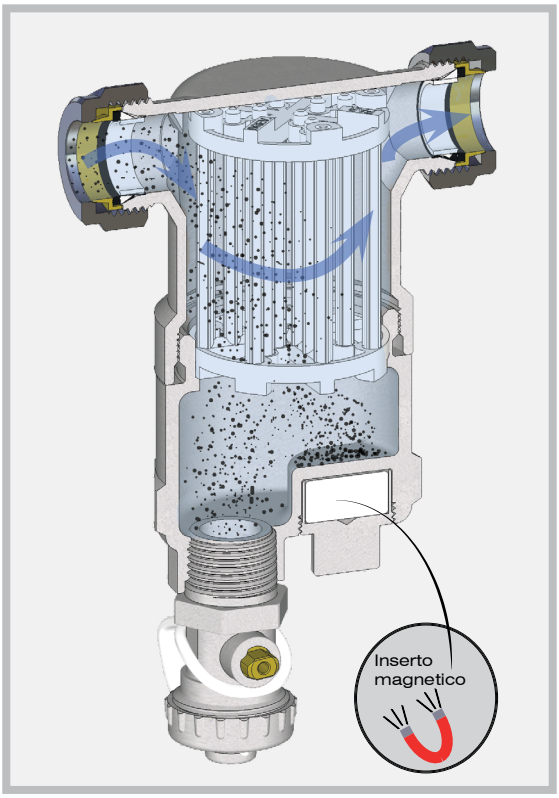

3 INSTALLAZIONE

ATTENZIONE: data la presenza di parti magnetiche, si raccomanda ai portatori di pacemaker di stare a debita distanza durante il funzionamento e la manutenzione. Si presti attenzione anche all'impiego di apparecchiature elettroniche in prossimità dei magneti per evitare di comprometterne il funzionamento.

Il defangatore COMPACTFAR deve essere installato sul circuito di ritorno prima dell'ingresso in caldaia, in modo tale da intercettare le impurità che potrebbero danneggiare la caldaia stessa e i circolatori.

⚠ **Attenzione!** Per un corretto funzionamento il defangatore deve essere sempre installato in posizione verticale.

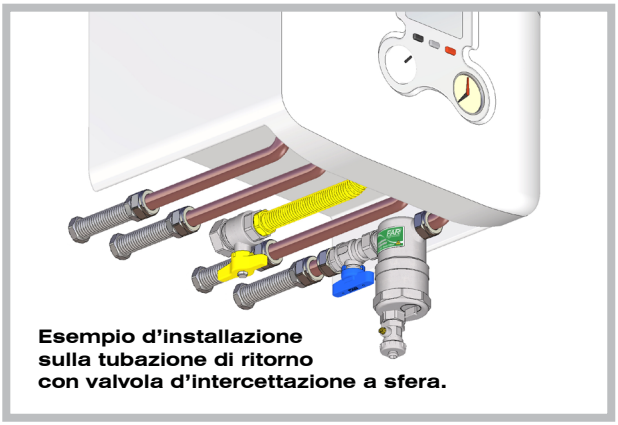

Esempio d'installazione sulla tubazione di ritorno con valvola d'intercettazione a sfera.

In base al tipo di allacciamento è possibile modificare l'attacco al defangatore utilizzando o rimuovendo la sede piana interna.

ATTACCO EUROKONUS

Per utilizzare l'attacco eurokonus, rimuovere la sede piana dall'attacco

ATTACCO TESTA PIANA

Per utilizzare l'attacco testa piana, inserire la sede piana nell'attacco

Esempio di utilizzo con attacco 3/4" eurokonus

Esempio di utilizzo con attacco 3/4" testa piana

4 MANUTENZIONE

Manutenzione ordinaria

Il defangatore richiede una periodica pulizia del filtro interno utilizzando l'apposito rubinetto di scarico situato nella parte inferiore.

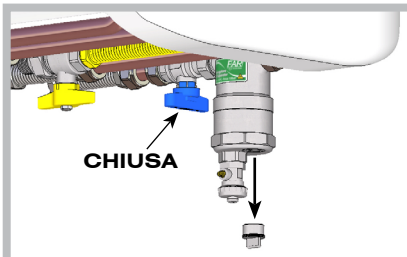

⚠ Prima di procedere con la manutenzione, rimuovere svitando a mano la bussola porta magneti come rappresentato in figura.

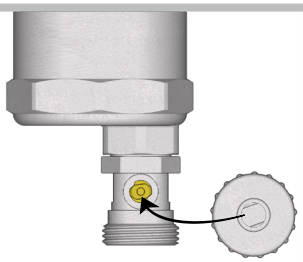

Svitare il tappo e inserirlo sulla vite di apertura facendo combaciare l'asola.

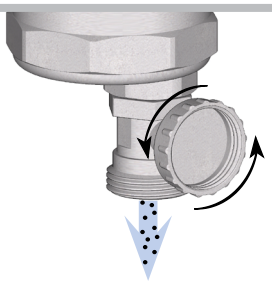

Aprire il rubinetto per scaricare le impurità depositate.

Manutenzione strordinaria

⚠ **Prima di procedere con la manutenzione, rimuovere svitando a mano la bussola porta magneti.**

Oltre alla normale procedura di scarico, è possibile svitare con l'ausilio di una chiave a pappagallo, il corpo inferiore del defangatore e sfilare la cartuccia filtrante per le operazioni di pulizia, in modo da eliminare tutte le impurità ed i fanghi.

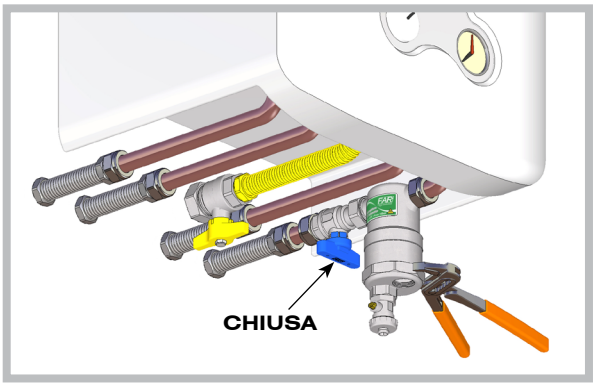

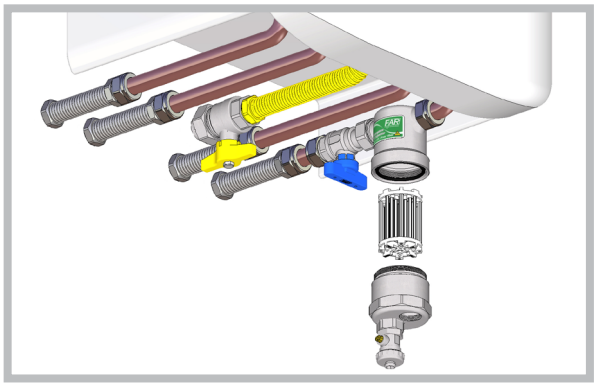

5 ACCESSORI

Per rispondere alle diverse esigenze impiantistiche, FAR dispone di una linea accessori applicabili su entrambi gli attacchi del defangatore COMPACTFAR che lo rendono compatibile con qualsiasi tipo di connessione.

Art.5565 234

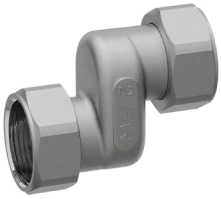

Nel caso in cui vi sia un disallineamento tra i flessibili e gli attacchi del defangatore, il raccordo eccentrico F-F **art.5565 234** in ottone cromato con interasse 20 mm consente di recuperare questa distanza garantendo il collegamento tra il defangatore e le tubazioni.

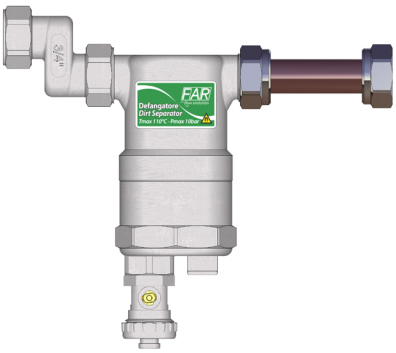

Art.8421 18

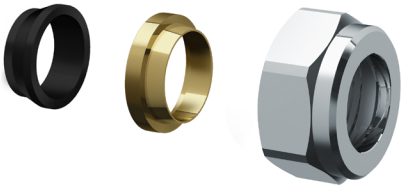

Adattatore per tubo rame Ø18 **art.8421 18**, in ottone cromato e completo di tenuta in gomma permette la connessione diretta del defangatore con il tubo in rame.

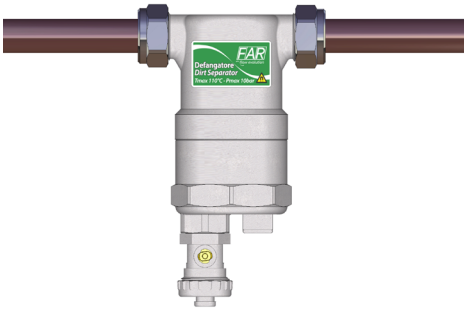

Art.6076

Adattatore per tubi multistrato completo di calotta cromata, adattabili a tutti i nostri articoli provvisti di attacco 3/4" EUROKONUS.

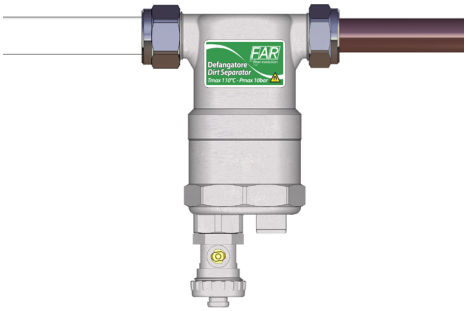

Art.8323 34

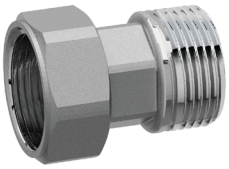

Il raccordo di giunzione M-F da 3/4" in ottone cromato con calotta mobile **art.8323 34** consente la connessione con attacco femmina da 3/4" direttamente a parete sull'uscita della tubazione di ritorno.

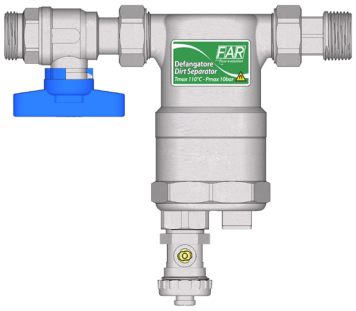

Art.3037C **Art.3047C**

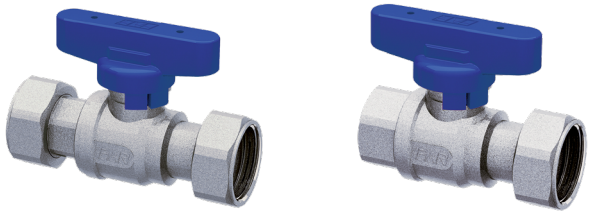

La valvola **art.3037C** F-F con doppia calotta mobile e la valvola **art.3047C** con singola calotta mobile, permettono di isolare dal circuito il defangatore e semplificare le procedure di manutenzione.

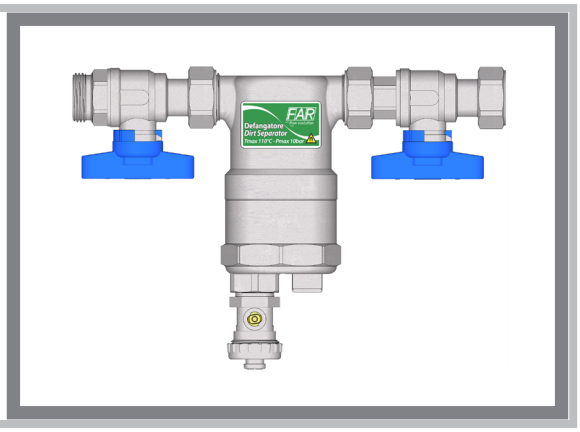

6 CARATTERISTICHE FLUIDODINAMICHE

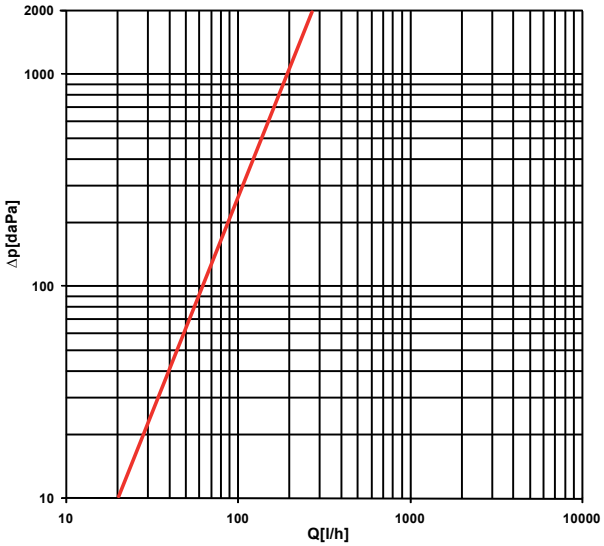

Kv=5,86 m3/h

7 CARATTERISTICHE TECNICHE

Corpo: Ottone CB753S
Rubinetto inferiore: Ottone CW617N
Temperatura max d'esercizio: 110°C
Pressione nominale: 10 bar
Cartuccia filtrante: PA6
O-Ring: EPDM
Velocità max fluido: 1.4 m/s

8 CARATTERISTICHE DIMENSIONALI

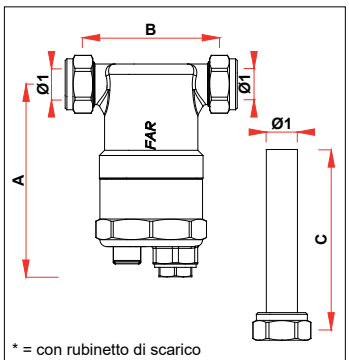

* = con rubinetto di scarico

ARTICOLO	Ø1	A	B	C
2279 34	Ø18	112 (143*)	82	103