Codice Dianflex: 411-FVLR

Sistema di aerazione canalizzata bianca



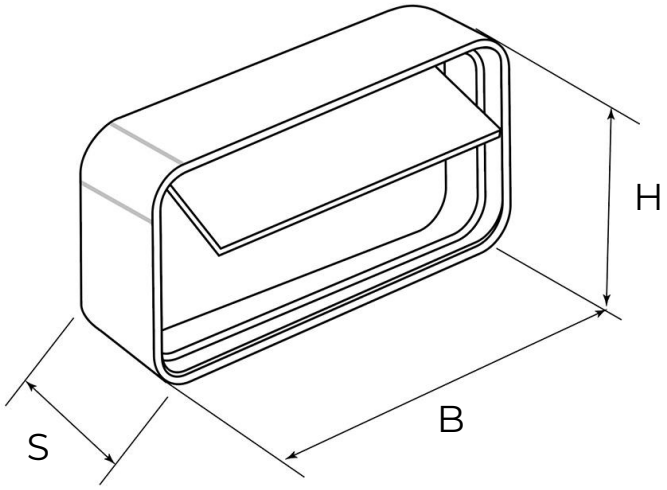

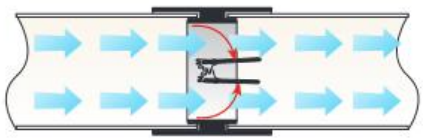

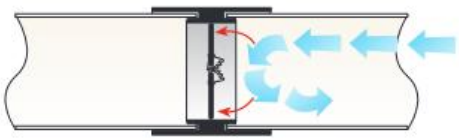

Codice	Colore	BxH mm	S mm
CVL126B	bianco	120x60	40

Descrizione: Giunto con valvola antiritorno aria per aerazione canalizzata

Materiale: ABS

Caratteristiche: Il giunto con valvola a farfalla per tubi rettangolari, evita che l'aria esterna entri all'interno della canalizzazione. I giunti con valvola fanno parte del sistema di aerazione canalizzata che consente una rapida evacuazione di vapori (max 80°C) e odori sgradevoli da ambienti come cucina o bagni favorendo un salubre ricambio d'aria.